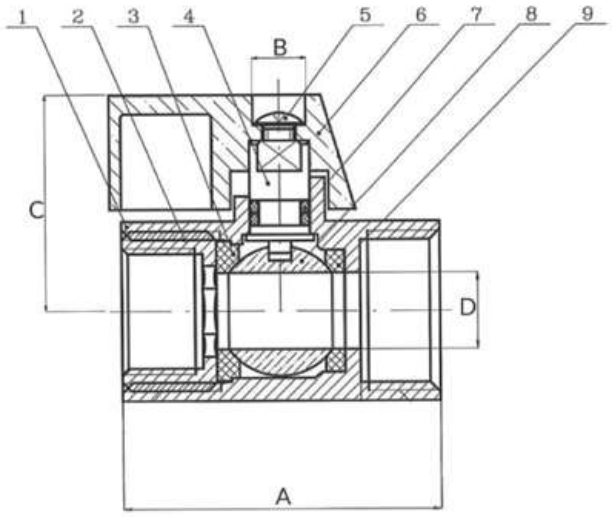

Ø	PN	A(mm)	B(mm)	C(mm)	D(mm)
1/4"	16	40	31	26	8
3/8"	16	41,5	31	26	8
1/2"	16	42	31	28	10