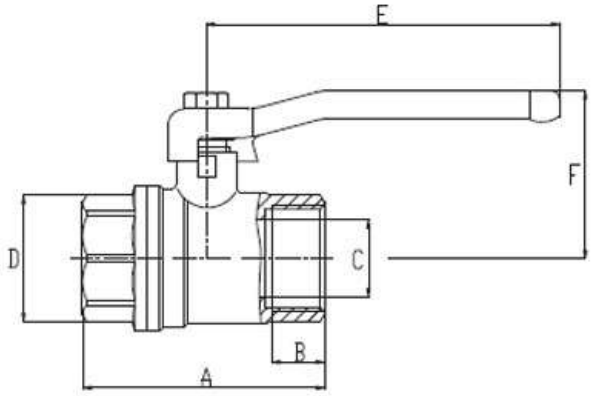

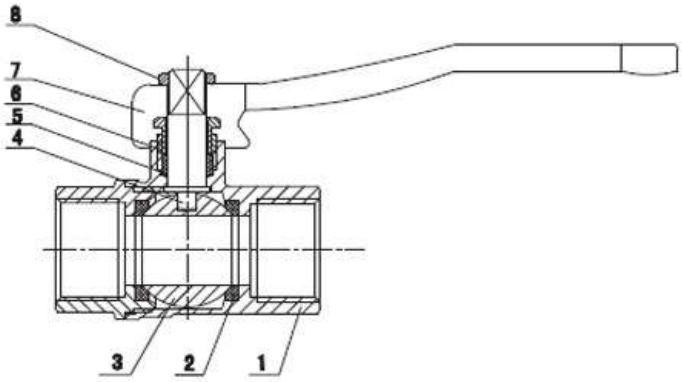

Ø	A(mm)	B(mm)	C(mm)	D(mm)	E(mm)	F(mm)	Pressione
3/8"	46	10	9,9	21,6	86,5	40	30bar
1/2"	51	11,5	14	24,7	84	41	30bar
3/4"	60	13	19	29,5	84	44,5	30bar
1"	65	14	22,5	36	104,5	57	30bar
1"1/4	78	14,5	30	46	120	63	20bar
1"1/2	83	15,5	35	52,5	162	72,5	20bar
2"	98	16,5	45	65	168	86	20bar
2"1/2	123,5	19	59	82,5	220	105	16bar
3"	154	22	73	100	255	130	16bar